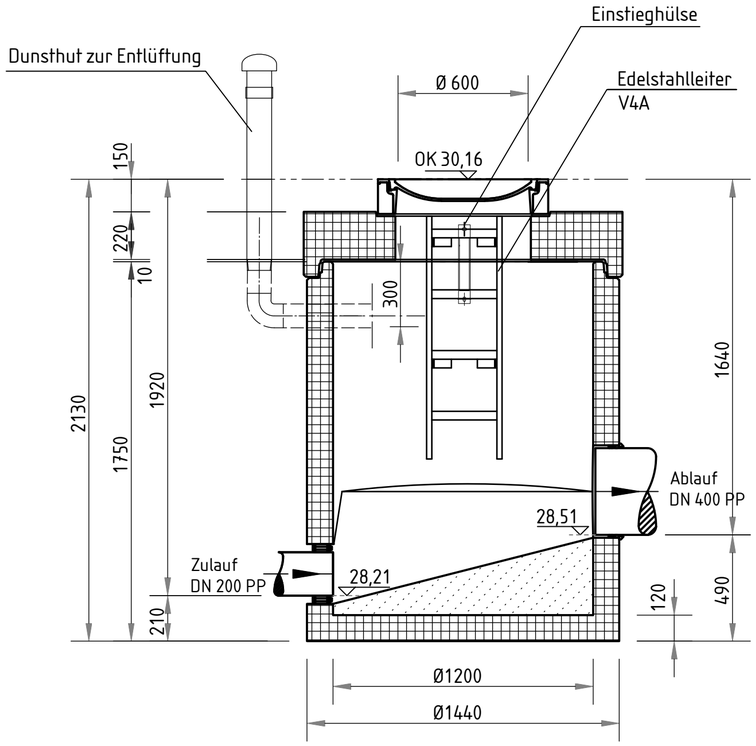


Schnitt A-A

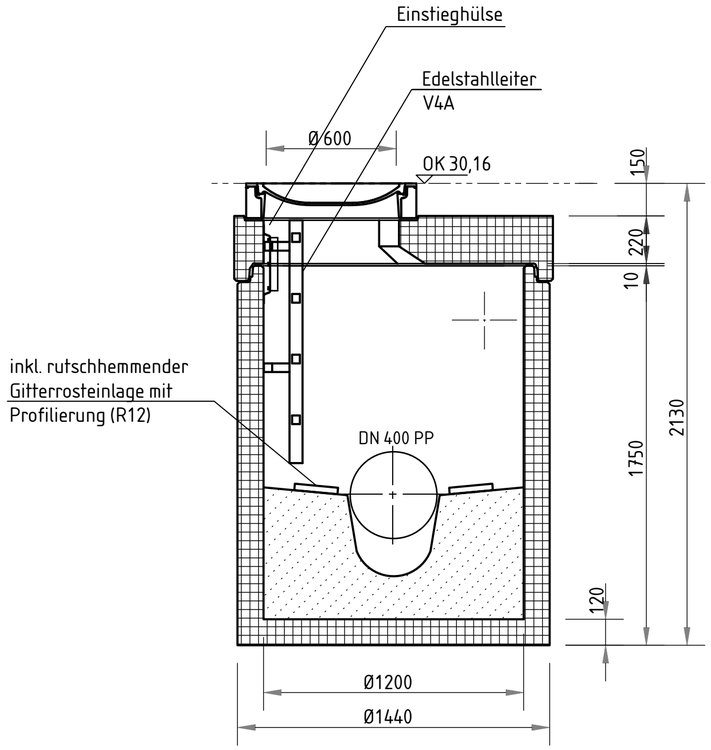


Schnitt B-B

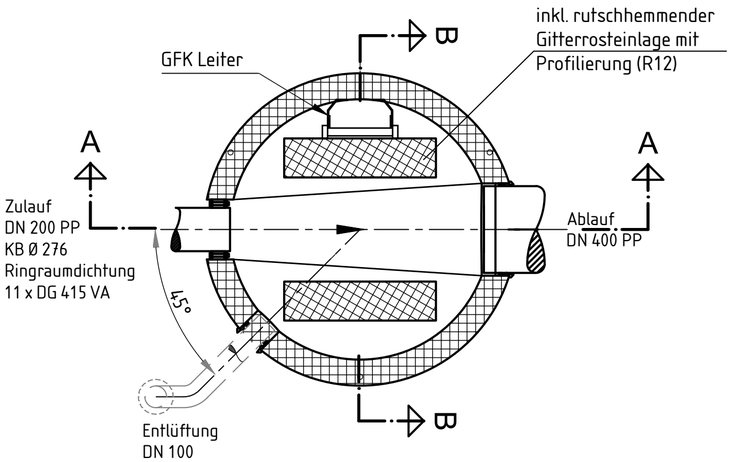


Grundriss

## Ausführungsdetails:

in allen Schächten Führungshülse für Einstiegshilfe einbauen gemäß LV

- Stahlbeton
- Fertigteil
- Mauerwerk
- min 10cm Sauberkeitsschicht unter der Bodenplatte
- Auskleidung Gerinne/ Berme gemäß LV
- Profilbeton
- Schwindungsfreier Quellmörtel

| Index | Datum | | gez. | geprüft |
|---|---|---|---|---|

Planer:

GPINFRA INGENIEURGESELLSCHAFT

Gohres und Papajewski
Beratende Ingenieure PartG mbB
Köhlstraße 10 | D-50827 Köln
fon: +49(0)221 / 423 38 231 fax: +49(0)221 / 423 04 390
https://www.gpinfra.de E-Mail: info@gpinfra.de

| | Datum | Zeichen |
|---|---|---|
| gezeichnet: | 01.04.2026 | RN |
| bearbeitet: | 01.04.2026 | AT |
| geprüft: | 01.04.2026 | AP |
| Proj. -Nr. : | 230824 | |

Regelverlegetiefen siehe "Zusätzliche Technische Vertragsbedingungen" von Tiefbauarbeiten für die Anlagen der Gas-, Wasser-, Strom- und Fernwärmeversorgung der Netze Duisburg, Jahresvertrag 2017/2018, Stand November 2016

Bei den angegebenen Kanalhöhen handelt es sich um NHN-Höhen (Status 170, DHHN2016) im ETRS89!

Die vorhandenen Kanalhöhen sind vor Beginn der Baumaßnahmen vor Ort zu überprüfen.

Wirtschaftsbetriebe DUISBURG

Geschäftsbereich Stadtentwässerung

Stand: 24.02.2026

# Ausführungsplanung zur Kalkulation

Datum Projektleitung Planung | Datum Arbeitsgruppenleitung | Datum Bereichsleitung

Projekt: Karrenweg

Bau einer NW-Behandlungsanlage

in Duisburg - Rheinhausen
von: Sch. Nr. RW 01
bis: Sch. Nr. RW 03
Planinhalt: NW-Behandlungsanlage

Anschluss:
Bolzen Nr. xxxxxxxx
z. B. Gehrstraße 54
Duisburg
Höhe:
XX,XXX m ü. NHN

Aktenzeichen WBD:

Str.-Schl.-Nr.: XXXX

Blatt Nr.: ENT_QS

M = QS 1:20

T:\03-Projekte\230824-Duisburg, NW-Behandlung Karrenweg\5. Planung intern (GPInfra)\3. LPH 5-7 - Ausführungsplanung und Vergabe\LPH 5\Kanalbau\2026-06-24_230824_LPH5_ENT_LP_TR.dwg